SPIS POMESZCZEŃ – PIWNICA

NR POM.	NAZWA POMESZCZENIA	POWI. UŻYTKOWA	JM	POSADZKA
–1.01	KLATKA SCHODOWA – GŁÓWNA	16.98	m2	
–1.02	SALA GIMNASTYCZNA	77.41	m2	
–1.03	SIŁOWNIA/SALA TERAPII	156.68	m2	
–1.04	POMIESZCZENIE SOCJALNE	7.08	m2	
–1.05	ŁAZIENKA	3.29	m2	
–1.06	GABINET FIZJOTERAPII	23.80	m2	
–1.07	POMIESZCZENIA MASAŻU	25.12	m2	
–1.08	HALL	69.62	m2	
–1.09	ROZDZIELNIA PRĄDU	6.30	m2	
–1.10	KOMUNIKACJA	14.17	m2	
–1.11	MAGAZYN SPRZĘTU SPORTOWEGO	17.23	m2	
–1.12	KOMUNIKACJA	16.97	m2	
–1.13	WARSZTAT	11.17	m2	
–1.14	PRALNIA	37.52	m2	
–1.15	PRASOWALNIA/SUSZARNIA	29.58	m2	
–1.16	MAGAZYN POŚCIELI BRUDNEJ	3.40	m2	
–1.17	MAGAZYN POŚCIELI CZYSTEJ	11.50	m2	
–1.18	KOTŁOWNIA	41.36	m2	
–1.19	WC	2.73	m2	
–1.20	GABINET	11.73	m2	
–1.21	GABINET ZABIEGOWY	54.16	m2	
–1.22	KOMUNIKACJA	11.65	m2	
–1.23	WENTYLATORNIA	50.51	m2	
–1.24		5.47	m2	
–1.25		19.83	m2	
–1.26	WC	5.65	m2	
–1.27	KLATKA SCHODOWA – BOCZNA	12.69	m2	
–1.28	SALA KAMARNI	49.18	m2	
–1.29	ZAPLECZE	14.89	m2	
–1.30	MAGAZYN	5.68	m2	
–1.31	ŁAZIENKA	2.33	m2	
–1.32	KUCHNIA	4.97	m2	
–1.33	ZMYWALNIA	4.02	m2	
–1.34	SALA ZABAW	144.05	m2	
–1.35	WC MĘSKI	3.56	m2	
–1.36	WC DAMSKI	3.36	m2	
		975.64	m2	

UWAGI:

Czujki montować na suffitach pomieszczeń, w odległości co najmniej 0,5m od opraw oświetleniowych, ścian i podciągów, oraz minimum 1,5m od wlotów i wylotów wentylacyjnych. Jeżeli w pomieszczeniu występują podciąg, belki lub kanały wentylacyjne w odległości mniejszej niż 15 cm od stropu, to odległość czujki od nich nie powinna być mniejsza niż 0,5 m. Wskaźniki zadziałania dla czujek zamontowanych nad suffitem podwieszonym zabezpieczać bezpośrednio pod nimi na suficie podwieszonym. Zasilacze, moduły, adaptery linii bocznej oraz sygnalizatory zamontować na ścianach pod suffitem, w odległości nie mniejszej niż 15cm od suffitu. Przycisk ROP zamontować na ścianach na wysokości ok. 1,5m od podłoża i min. 0,5m od innych przycisków.

Przepusty:
Przy przejściach przez ściany i stropy stanowiące granice stref pożarowych o odporności ogniowej, przejście kabli należy uszczelnić zaprawą lub masą ogniodporną o odporności ogniowej przegrody. Barierę ogniodporną wykonać po instalacji wszystkich kabli. Kanał kablowy należy uszczelnić przy pomocy materiału uszczelniającego, oraz zastosować materiał ogniochronny posiadający atest ITB oraz PZH. Pozostałe przejścia przez przegrody budowlane wykonać w przepustach rurowych PCV
i uszczelnić materiałem izolacyjnym nie gorszym niż materiał, z którego jest wykonana przegroda budowlana.

LEGENDA:

- UTA – Urządzenie Transmisji Alarmów
- CSP – Centrala Sygnalizacji Pożaru
- Czujka optyczna dymu
- Czujka dymu umieszczona nad sufitem podwieszanym ze wskaźnikiem zadziałania
- Czujka optyczna dymu dla systemu oddymiania
- Czujka optyczno-temperaturowa dymu
- Ręczny ostrzegacz pożaru
- EKS1 – Element kontrolno-sterujacy 2wej/2wyj
- EKS2 – Element kontrolno-sterujacy 0wej/4wyj
- Sygnalizator opt-akus SA-K7N
- Czujka dymu w osłonie kanałowej
- Z – Zasilacz buforowany 24V/5A
- COD1 – Centrala Systemu Oddymiania
- Y – Ręczny Przycisk Oddymiania
- Siłownik klapy dymowej/okna oddymiającego
- D1 – Siłownik drzwiowy z konsolą
- Z – Zamek elektromotoryczny
- MZ – Moduł zamek elektromotorycznego
- Łącznik bistabilny
- Rewizja systemowa w suficie podwieszonym pełnym g-k

Okablowanie:
- YnTKSYekw 1x2x0,8
- HTKSH PH90 1x2x1,4
- HTKSHekw PH90 3x2x0,8
- HDGs 3x1,5
- HDGszo 3x1,5

Przebicie międzykondygnacyjne

1/1 – nr elementu / nr linii dozorowej

S1/4 – nr sygnalizatora / nr linii sygnalizacyjnej

Nazwa rysunku:	ROZMIESZCZENIE ELEMENTÓW INSTALACJI - RZUT PIWNIC		
Obiekt:	Sanatorium Uzdrowiskowe „PLON” Sp. z o.o. 38-610 Polańczyk, ul. Zdrojowa 32		CERBEX sp. z o.o. 38-400 KROSNO ul. LWOWSKA 14 tel: 0-13 436-83-99
Opracował: mgr inż. Piotr Farbaniec			Tytuł projektu: INSTALACJA SYSTEMU SYGNALIZACJI POŻARU I STEROWANIA ODDYMIANIEM KLATEK SCHODOWYCH
Projektował: mgr inż. Tadeusz Zygmunt	upr. nr A-649-1/83		
Nr projektu CX/45/20	Nr rysunku 01	Data 10.2020	Branża ELEKTRYCZNA
			Skala: 1:150
			Faza projektu: PROJEKT WYKONAWCZY

SPIS POMIESZCZEŃ PARTER				
NR POM.	NAZWA POMESZCZENIA	POW. UŻYTKOWA	JM	POSADZKA
0.01	GŁÓWNY HALL WEJŚCIOWY	172.13	m2	
0.02	HALL RECEPCYJNY	74.05	m2	
0.03	RECEPCJA	14.16	m2	
0.04	ZAPLECZE RECEPCJI	14.59	m2	
0.05	BIBLIOTEKA	12.64	m2	
0.06	KOMUNIKACJA	22.53	m2	
0.07	POM. BIUROWE	17.38	m2	
0.08	POM. BIUROWE	22.92	m2	
0.09	POM. BIUROWE	14.63	m2	
0.10	POM. BIUROWE	23.58	m2	
0.11	ŁAZIENKA	4.30	m2	
0.12	ŁAZIENKA	4.15	m2	
0.13	ARCHIWUM	7.50	m2	
0.14	GABINET LEK./ZABIEG.	29.28	m2	
0.15	ŁAZIENKA	3.15	m2	
0.16	GABINET LEK./ZABIEG.	13.32	m2	
0.17	ŁAZIENKA	2.40	m2	
0.18	GABINET LEK./ZABIEG.	13.19	m2	
0.19	ŁAZIENKA	2.56	m2	
0.20	DYŻURKA PIELĘGNIAREK	13.57	m2	
0.21	ŁAZIENKA	2.52	m2	
0.22	GABINET LEK./ZABIEG.	13.66	m2	
0.23	ŁAZIENKA	2.46	m2	
0.24	GABINET LEK./ZABIEG.	13.70	m2	
0.25	ŁAZIENKA	2.48	m2	
0.26	POKÓJ	13.70	m2	
0.27	ŁAZIENKA	2.46	m2	
0.28	POKÓJ	13.57	m2	
0.29	ŁAZIENKA	2.51	m2	
0.30	POKÓJ	13.57	m2	
0.31	ŁAZIENKA	2.51	m2	
0.32	POKÓJ	13.40	m2	
0.33	ŁAZIENKA	2.48	m2	
0.34	POKÓJ	13.20	m2	
0.35	ŁAZIENKA	2.26	m2	
0.36	POKÓJ	14.02	m2	
0.37	ŁAZIENKA	2.55	m2	
0.38	POKÓJ	13.48	m2	
0.39	ŁAZIENKA	2.30	m2	
0.40	POKÓJ	13.71	m2	
0.41	ŁAZIENKA	2.56	m2	
0.42	KLATKA SCHODOWA – BOCZNA	27.49	m2	
0.43	POKÓJ	11.61	m2	
0.44	ŁAZIENKA	2.39	m2	
0.45	POKÓJ	11.86	m2	
0.46	ŁAZIENKA	2.43	m2	
0.47	POKÓJ	12.26	m2	
0.48	ŁAZIENKA	2.43	m2	
0.49	POKÓJ	11.36	m2	
0.50	ŁAZIENKA	2.43	m2	
0.51	POKÓJ	11.72	m2	
0.52	ŁAZIENKA	2.43	m2	
0.53	POKÓJ	11.82	m2	
0.54	ŁAZIENKA	2.43	m2	
0.55	POKÓJ	11.53	m2	
0.56	ŁAZIENKA	2.43	m2	
0.57	POKÓJ	11.97	m2	
0.58	ŁAZIENKA	2.33	m2	
0.59	GABINET ZABIEGOWY	10.54	m2	
0.60	ŁAZIENKA	1.63	m2	
0.61	KLATKA SCHODOWA – GŁÓWNA	12.46	m2	
0.62	BIURO	11.35	m2	
0.63	SKLEPIK	9.32	m2	
		831.35	m2	

UKSZTAŁTOWANIE PRZEKROCZEŃ O ODPOWIEDNIEJ GŁĘBOKOŚCI

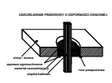

UWAGI:

Czujki montować na suffitach pomieszczeń, w odległości co najmniej 0,5m od opraw oświetleniowych, ścian i podciągów, oraz minimum 1,5m od wlotów i wylotów wentylacyjnych. Jeżeli w pomieszczeniu występują podciągi, belki lub kanały wentylacyjne w odległości mniejszej niż 15 cm od stropu, to odległość czujki od nich nie powinna być mniejsza niż 0,5 m. Wskaźniki zadziałania dla czujek zamontowanych nad suffitem podwieszonym zainstalować bezpośrednio pod nimi na suficie podwieszonym. Zasilacze, moduły, adaptery linii bocznej oraz sygnalizatory zamontować na ścianach pod suffitami, w odległości nie mniejszej niż 15cm od suffitu. Przyciski ROP zainstalować na ścianach na wysokości ok. 1,5m od podłoża i min. 0,5m od innych przycisków.

Przepusty:
Przy przejściach przez ściany i stropy stanowiące granice stref pożarowych o odporności ogniowej, przejście kabli należy uszczelnić zaprawą lub mają ogniosodporną o odporności ogniowej przegrody. Barierę ogniodporną wykonać po instalacji wszystkich kabli. Kanał kablowy należy uszczelnić przy pomocy materiału uszczelniającego, oraz zastosować materiał ogniochronny posiadający atest ITB oraz PZH. Pozostałe przejścia przez przegrody budowlane wykonać w przepustach rurowych PCV
i uszczelnić materiałem izolacyjnym nie gorszym niż materiał, z którego jest wykonana przegroda budowlana.

LEGENDA:

- UTA — Urządzenie Transmisji Alarmów
- CSP — Centrala Sygnalizacji Pożaru
- Czujka optyczna dymu
- Czujka dymu umieszczona nad sufitem podwieszanym ze wskaźnikiem zadziałania
- Czujka optyczna dymu dla systemu oddymiania
- Czujka optyczno-temperaturowa dymu
- Ręczny ostrzegacz pożaru
- EKS1 — Element kontrolno-sterujacy 2wej/2wyj
- EKS2 — Element kontrolno-sterujacy 0wej/4wyj
- Sygnalizator opt-akus SA-K7N
- Czujka dymu w osłonie kanałowej
- Z — Zasilacz buforowany 24V/5A
- COD1 — Centrala Systemu Oddymiania
- Y — Ręczny Przycisk Oddymiania
- Siłownik klapy dymowej/okna oddymiającego
- D — Siłownik drzwiowy z konsolą
- Z — Zamek elektromotoryczny
- MZ — Moduł zamek elektromotorycznego
- Łącznik bistabilny
- Rewizja systemowa w suficie podwieszonym pełnym g-k

Okablowanie:
- YnTKSYekw 1x2x0,8
- HTKSH PH90 1x2x1,4
- HTKSHekw PH90 3x2x0,8
- HDGs 3x1,5
- HDGszo 3x1,5

Przebicie międzykondygnacyjne

1/1
- nr elementu
- nr linii dozorowej

S1/4
- nr sygnalizatora
- nr linii sygnalizacyjnej

Nazwa rysunku:	**ROZMIESZCZENIE ELEMENTÓW INSTALACJI - RZUT PARTERU**		
Obiekt:	Sanatorium Uzdrowiskowe „PLON” Sp. z o.o. 38-610 Polańczyk, ul. Zdrojowa 32	CERBEX sp. z o.o. 38-400 KROSNO ul. LWOWSKA 14 tel: 0-13 436-83-99	
Opracował: mgr inż. Piotr Farbaniec			Tytuł projektu: **INSTALACJA SYSTEMU SYGNALIZACJI POŻARU I STEROWANIA ODDYMIANIEM KLATEK SCHODOWYCH**
Projektował: mgr inż. Tadeusz Zygmunt	upr. nr A-649-1/83		
Nr projektu CX/45/20	Nr rysunku 02	Data 10.2020	Branża ELEKTRYCZNA
			Skala: 1:150
			Faza projektu **PROJEKT WYKONAWCZY**

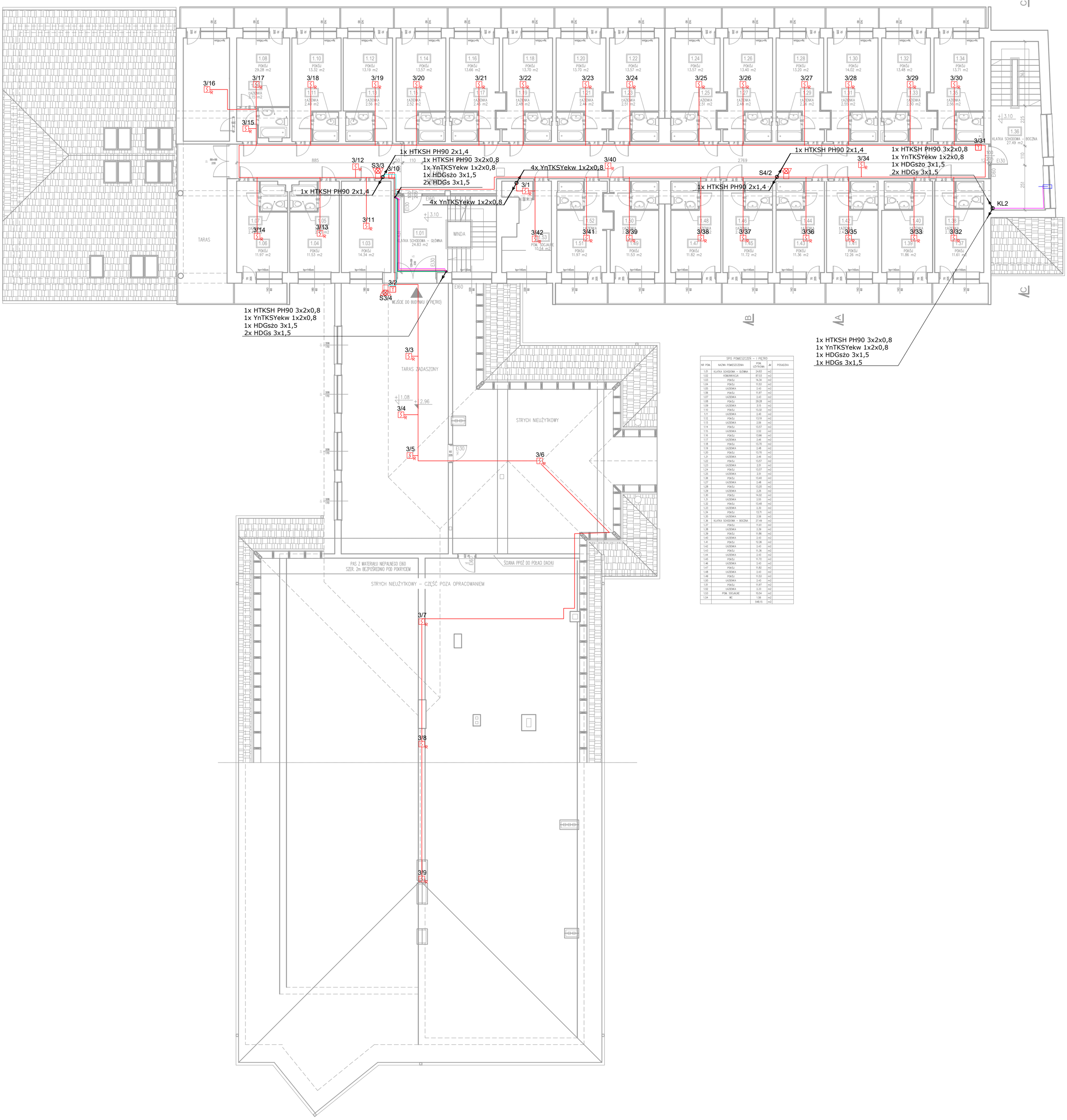

SPIS POMIESZCZEŃ – I PIĘTRO				
NR POM.	NAZWA POMIESZCZENIA	POW. UŻYTKOWA	JM	POSADZKA
1.01	KLATKA SCHODOWA – GŁÓWNA	24.83	m2	
1.02	KOMUNIKACJA	87.03	m2	
1.03	POKÓJ	14.34	m2	
1.04	POKÓJ	11.53	m2	
1.05	ŁAZIENKA	2.43	m2	
1.06	POKÓJ	11.97	m2	
1.07	ŁAZIENKA	2.43	m2	
1.08	POKÓJ	29.28	m2	
1.09	ŁAZIENKA	3.15	m2	
1.10	POKÓJ	13.32	m2	
1.11	ŁAZIENKA	2.40	m2	
1.12	POKÓJ	13.19	m2	
1.13	ŁAZIENKA	2.56	m2	
1.14	POKÓJ	13.57	m2	
1.15	ŁAZIENKA	2.52	m2	
1.16	POKÓJ	13.66	m2	
1.17	ŁAZIENKA	2.46	m2	
1.18	POKÓJ	13.70	m2	
1.19	ŁAZIENKA	2.48	m2	
1.20	POKÓJ	13.70	m2	
1.21	ŁAZIENKA	2.46	m2	
1.22	POKÓJ	13.57	m2	
1.23	ŁAZIENKA	2.51	m2	
1.24	POKÓJ	13.57	m2	
1.25	ŁAZIENKA	2.51	m2	
1.26	POKÓJ	13.40	m2	
1.27	ŁAZIENKA	2.48	m2	
1.28	POKÓJ	13.20	m2	
1.29	ŁAZIENKA	2.26	m2	
1.30	POKÓJ	14.02	m2	
1.31	ŁAZIENKA	2.55	m2	
1.32	POKÓJ	13.48	m2	
1.33	ŁAZIENKA	2.30	m2	
1.34	POKÓJ	13.71	m2	
1.35	ŁAZIENKA	2.56	m2	
1.36	KLATKA SCHODOWA – BOCZNA	27.49	m2	
1.37	POKÓJ	11.61	m2	
1.38	ŁAZIENKA	2.39	m2	
1.39	POKÓJ	11.86	m2	
1.40	ŁAZIENKA	2.43	m2	
1.41	POKÓJ	12.26	m2	
1.42	ŁAZIENKA	2.43	m2	
1.43	POKÓJ	11.36	m2	
1.44	ŁAZIENKA	2.43	m2	
1.45	POKÓJ	11.72	m2	
1.46	ŁAZIENKA	2.43	m2	
1.47	POKÓJ	11.82	m2	
1.48	ŁAZIENKA	2.43	m2	
1.49	POKÓJ	11.53	m2	
1.50	ŁAZIENKA	2.43	m2	
1.51	POKÓJ	11.97	m2	
1.52	ŁAZIENKA	2.33	m2	
1.53	POM. SOCJALNE	10.54	m2	
1.54	WC	1.56	m2	
		548.15	m2	

UWAGI:

Czujki montować na sufitach pomieszczeń, w odległości co najmniej 0,5m od opraw oświetleniowych, ścian i podciągów, oraz minimum 1,5m od wkładów i wyrzutów wentylacyjnych. Jeżeli w pomieszczeniu występują podciągi, belki lub kanały wentylacyjne w odległości mniejszej niż 15 cm od stropu, to odległość czujki od nich nie powinna być mniejsza niż 0,5 m. Wskaźniki zadziałania dla czujek zamontowanych nad sufitem podwieszonym zainstalować bezpośrednio pod nimi na suficie podwieszonym. Zasilacze, moduły, adaptery linii bocznej oraz sygnalizatory zamontować na ścianach pod sufitami, w odległości nie mniejszej niż 15cm od sufitu. Przyciski ROP zainstalować na ścianach na wysokości ok. 1,5m od podłoża i min. 0,5m od innych przycisków.

Przepustyi:
Przy przejściach przez ściany i stropy stanowiące granice stref pożarowych o odporności ogniowej, przejście kabli należy uszczelnić zaprawą lub masą ogniodporną o odporności ogniowej przegrody. Barierę ogniodporną wykonać po instalacji wszystkich kabli. Kanał kablowy należy uszczelnić przy pomocy materiału uszczelniającego, oraz zabezpieczyć materiał ogniochronny posiadający atest ITB oraz PZH. Pozostałe przejścia przez przegrody budowlane wykonać w przepustach rurowych PCV
i uszczelnić materiałem izolacyjnym nie gorszym niż materiał, z którego jest wykonana przegroda budowlana.

LEGENDA:

- UTA — Urządzenie Transmisji Alarmów
- CSP — Centrala Sygnalizacji Pożaru
- Czujka optyczna dymu
- Czujka dymu umieszczona nad sufitem podwieszanym ze wskaźnikiem zadziałania
- Czujka optyczna dymu dla systemu oddymiania
- Czujka optyczno-temperaturowa dymu
- Ręczny ostrzegacz pożaru
- EKS1 — Element kontrolno-sterujacy 2wej/2wyj
- EKS2 — Element kontrolno-sterujacy 0wej/4wyj
- Sygnalizator opt-akus SA-K7N
- Czujka dymu w osłonie kanałowej
- Z — Zasilacz buforowany 24V/5A
- COD1 — Centrala Systemu Oddymiania
- Y — Ręczny Przycisk Oddymiania
- Siłownik klapy dymowej/okna oddymiającego
- D — Siłownik drzwiowy z konsolą
- Z — Zamek elektromotoryczny
- MZ — Moduł zamek elektromotorycznego
- Łącznik bistabilny
- Rewizja systemowa w suficie podwieszonym pełnym g-k

Okablowanie:
- YnTKSYekw 1x2x0,8
- HTKSH PH90 1x2x1,4
- HTKSHekw PH90 3x2x0,8
- HDGs 3x1,5
- HDGszo 3x1,5

Przebicie międzykondygnacyjne

1/1
- nr elementu
- nr linii dozorowej

S1/4
- nr sygnalizatora
- nr linii sygnalizacyjnej

Nazwa rysunku:	ROZMIESZCZENIE ELEMENTÓW INSTALACJI - RZUT PIĘTRO I		
Obiekt:	Sanatorium Uzdrowiskowe „PLON” Sp. z o.o. 38-610 Polańczyk, ul. Zdrojowa 32	CERBEX sp. z o.o. 38-400 KROSNO ul. LWOWSKA 14 tel: 0-13 436-83-99	
Opracował: mgr inż. Piotr Farbaniec			Tytuł projektu: INSTALACJA SYSTEMU SYGNALIZACJI POŻARU I STEROWANIA ODDYMIANIEM KLATEK SCHODOWYCH
Projektował: mgr inż. Tadeusz Zygmunt	upr. nr A-649-1/83		
Nr projektu CX/45/20	Nr rysunku 03	Data 10.2020	Branża ELEKTRYCZNA
		Skala: 1:150	Faza projektu PROJEKT WYKONAWCZY

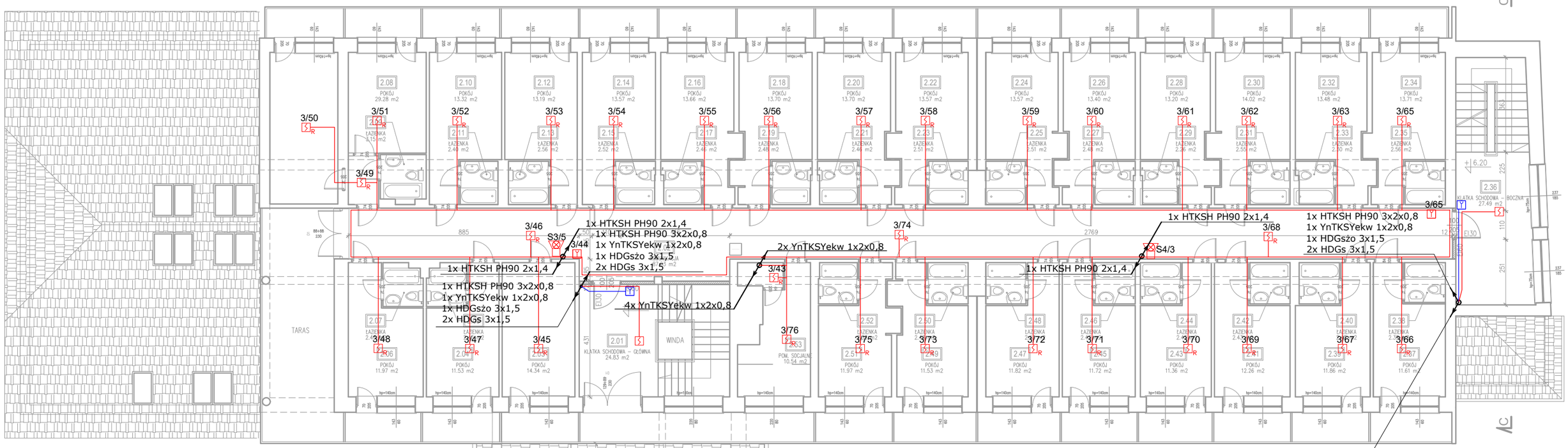

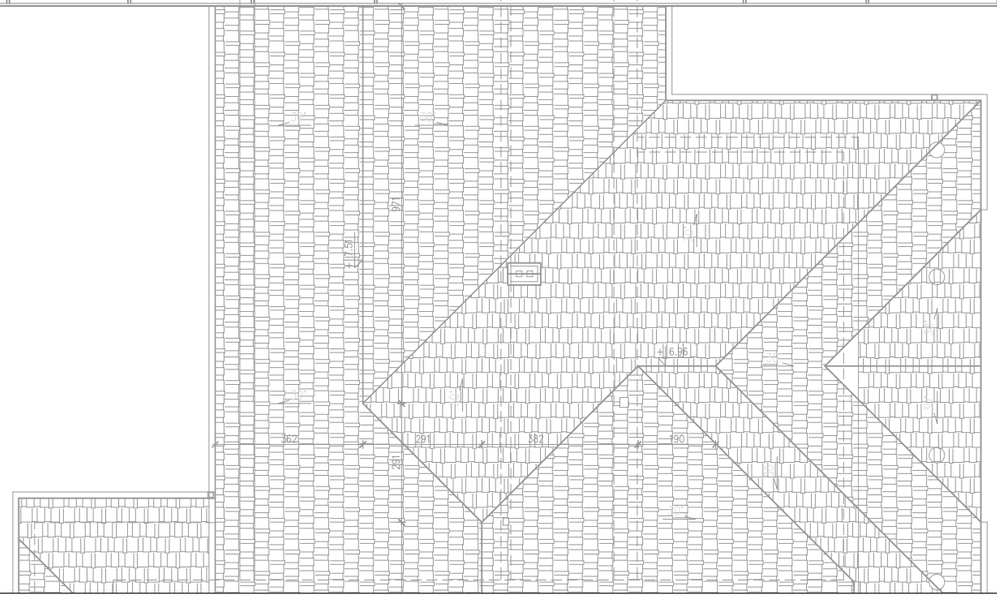

SPIS POMESZCZEŃ – II PIĘTRO				
NR POM.	NAZWA POMESZCZENIA	POW. UŻYTKOWA	JM	POSADZKA
2.01	KLATKA SCHODOWA – GŁÓWNA	24.83	m2	
2.02	KOMUNIKACJA	87.03	m2	
2.03	POKÓJ	14.34	m2	
2.04	POKÓJ	11.53	m2	
2.05	ŁAZIENKA	2.43	m2	
2.06	POKÓJ	11.97	m2	
2.07	ŁAZIENKA	2.43	m2	
2.08	POKÓJ	29.28	m2	
2.09	ŁAZIENKA	3.15	m2	
2.10	POKÓJ	13.32	m2	
2.11	ŁAZIENKA	2.40	m2	
2.12	POKÓJ	13.19	m2	
2.13	ŁAZIENKA	2.56	m2	
2.14	POKÓJ	13.57	m2	
2.15	ŁAZIENKA	2.52	m2	
2.16	POKÓJ	13.66	m2	
2.17	ŁAZIENKA	2.46	m2	
2.18	POKÓJ	13.70	m2	
2.19	ŁAZIENKA	2.48	m2	
2.20	POKÓJ	13.70	m2	
2.21	ŁAZIENKA	2.46	m2	
2.22	POKÓJ	13.57	m2	
2.23	ŁAZIENKA	2.51	m2	
2.24	POKÓJ	13.57	m2	
2.25	ŁAZIENKA	2.51	m2	
2.26	POKÓJ	13.40	m2	
2.27	ŁAZIENKA	2.48	m2	
2.28	POKÓJ	13.20	m2	
2.29	ŁAZIENKA	2.26	m2	
2.30	POKÓJ	14.02	m2	
2.31	ŁAZIENKA	2.55	m2	
2.32	POKÓJ	13.48	m2	
2.33	ŁAZIENKA	2.30	m2	
2.34	POKÓJ	13.71	m2	
2.35	ŁAZIENKA	2.56	m2	
2.36	KLATKA SCHODOWA – BOCZNA	27.49	m2	
2.37	POKÓJ	11.61	m2	
2.38	ŁAZIENKA	2.39	m2	
2.39	POKÓJ	11.86	m2	
2.40	ŁAZIENKA	2.43	m2	
2.41	POKÓJ	12.26	m2	
2.42	ŁAZIENKA	2.43	m2	
2.43	POKÓJ	11.36	m2	
2.44	ŁAZIENKA	2.43	m2	
2.45	POKÓJ	11.72	m2	
2.46	ŁAZIENKA	2.43	m2	
2.47	POKÓJ	11.82	m2	
2.48	ŁAZIENKA	2.43	m2	
2.49	POKÓJ	11.53	m2	
2.50	ŁAZIENKA	2.43	m2	
2.51	POKÓJ	11.97	m2	
2.52	ŁAZIENKA	2.33	m2	
2.53	POM. SOCJALNE	10.54	m2	
2.54	WC	1.63	m2	
		548.22	m2	

USZCZELNIENIE PRZEJŚCIAŻCI O ODPOWIEDNIEJ OGNIOWEJ

UWAGI:

Czujki montować na suffitach pomieszczeń, w odległości co najmniej 0,5m od opraw oświetleniowych, ścian i podciągów, oraz minimum 1,5m od wlotów i wylotów wentylacyjnych. Jeżeli w pomieszczeniu występują podciągi, belki lub kanały wentylacyjne w odległości mniejszej niż 15 cm od stropu, to odległość czujki od nich nie powinna być mniejsza niż 0,5 m. Wskaźniki zadziałania dla czujek zamontowanych nad suffitem podwieszonym zainstalować bezpośrednio pod nimi na suficie podwieszonym. Zasilacze, moduły, adaptery linii bocznej oraz sygnalizatory zamontować na ścianach pod suffitem, w odległości nie mniejszej niż 15cm od suffitu. Przycisk ROP zamontować na ścianach na wysokości ok. 1,5m od podłogi i min. 0,5m od innych przycisków.

Przepusty:
Przy przejściach przez ściany i stropy stanowiące granice stref pożarowych o odporności ogniowej, przejście kabli należy uszczelnić zaprawą lub masą ogniodporną o odporności ogniowej przegrody. Barierę ogniodporną wykonać po instalacji wszystkich kabli. Kanał kablowy należy uszczelnić przy pomocy materiału uszczelniającego, oraz zastosować materiał ogniochronny posiadający atest ITB oraz PZH. Pozostałe przejścia przez przegrody budowlane wykonać w przepustach rurowych PCV
i uszczelnić materiałem izolacyjnym nie gorszym niż materiał, z którego jest wykonana przegroda budowlana.

LEGENDA:

- UTA – Urządzenie Transmisji Alarmów
- CSP – Centrala Sygnalizacji Pożaru
- Czujka optyczna dymu
- Czujka dymu umieszczona nad sufitem podwieszanym ze wskaźnikiem zadziałania
- Czujka optyczna dymu dla systemu oddymiania
- Czujka optyczno-temperaturowa dymu
- Ręczny ostrzegacz pożaru
- EKS1 – Element kontrolno-sterujacy 2wej/2wyj
- EKS2 – Element kontrolno-sterujacy 0wej/4wyj
- Sygnalizator opt-akus SA-K7N
- Czujka dymu w osłonie kanałowej
- Z – Zasilacz buforowany 24V/5A
- COD1 – Centrala Systemu Oddymiania
- Ręczny Przycisk Oddymiania
- Siłownik klapy dymowej/okna oddymiającego
- Siłownik drzwiowy z konsolą
- Zamek elektromotoryczny
- MZ – Moduł zamek elektromotorycznego
- Łącznik bistabilny
- Rewizja systemowa w suficie podwieszonym pełnym g-k

Okablowanie:
- YnTKSYekw 1x2x0,8
- HTKSH PH90 1x2x1,4
- HTKSHekw PH90 3x2x0,8
- HDGs 3x1,5
- HDGszo 3x1,5

Przebicie międzykondygnacyjne

1/1
- nr elementu
- nr linii dozorowej

S1/4
- nr sygnalizatora
- nr linii sygnalizacyjnej

Nazwa rysunku:	**ROZMIESZCZENIE ELEMENTÓW INSTALACJI - RZUT PIĘTRO II**		
Obiekt:	Sanatorium Uzdrowiskowe „PLON” Sp. z o.o. 38-610 Polańczyk, ul. Zdrojowa 32		CERBEX sp. z o.o. 38-400 KROSNO ul. LWOWSKA 14 tel: 0-13 436-83-99
Opracował:	mgr inż. Piotr Farbaniec		Tytuł projektu: **INSTALACJA SYSTEMU SYGNALIZACJI POŻARU I STEROWANIA ODDYMIANIEM KLATEK SCHODOWYCH**
Projektował :	mgr inż. Tadeusz Zygmunt	upr. nr A-649-1/83	
Nr projektu: CX/45/20	Nr rysunku: 04	Data: 10.2020	Branża: ELEKTRYCZNA
			Skala: 1:150
			Faza projektu: **PROJEKT WYKONAWCZY**

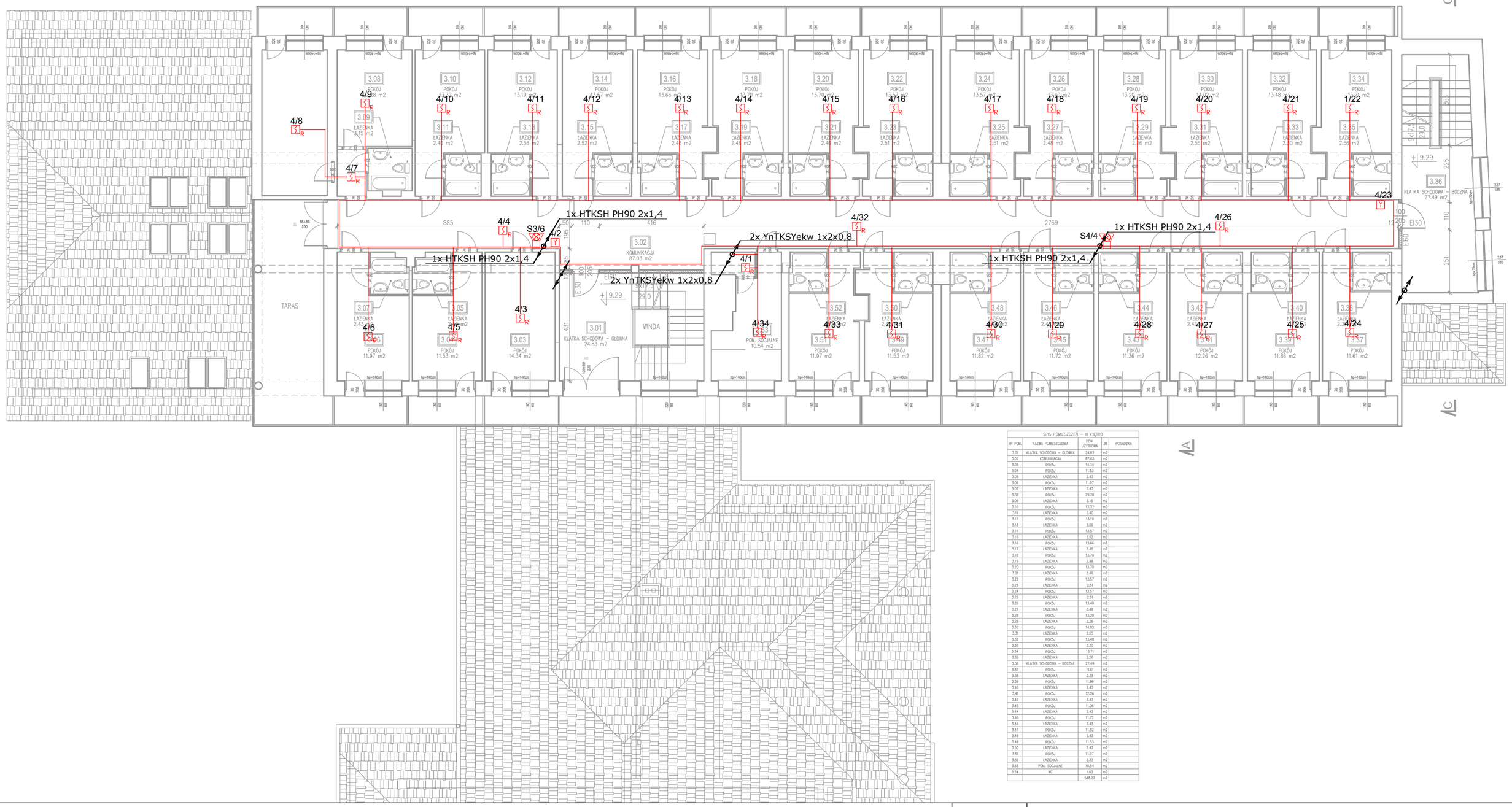

SPIS POMIESZCZEŃ – III PIĘTRO				
NR POM.	NAZWA POMIESZCZENIA	POW. UŻYTKOWA	JM	POSADZKA
3.01	KLATKA SCHODOWA – GŁÓWNA	24,83	m2	
3.02	KOMUNIKACJA	87,03	m2	
3.03	POKÓJ	14,34	m2	
3.04	POKÓJ	11,53	m2	
3.05	ŁAZIENKA	2,43	m2	
3.06	POKÓJ	11,97	m2	
3.07	ŁAZIENKA	2,43	m2	
3.08	POKÓJ	29,28	m2	
3.09	ŁAZIENKA	3,15	m2	
3.10	POKÓJ	13,32	m2	
3.11	ŁAZIENKA	2,40	m2	
3.12	POKÓJ	13,19	m2	
3.13	ŁAZIENKA	2,56	m2	
3.14	POKÓJ	13,57	m2	
3.15	ŁAZIENKA	2,52	m2	
3.16	POKÓJ	13,66	m2	
3.17	ŁAZIENKA	2,46	m2	
3.18	POKÓJ	13,70	m2	
3.19	ŁAZIENKA	2,48	m2	
3.20	POKÓJ	13,70	m2	
3.21	ŁAZIENKA	2,46	m2	
3.22	POKÓJ	13,57	m2	
3.23	ŁAZIENKA	2,51	m2	
3.24	POKÓJ	13,57	m2	
3.25	ŁAZIENKA	2,51	m2	
3.26	POKÓJ	13,40	m2	
3.27	ŁAZIENKA	2,48	m2	
3.28	POKÓJ	13,20	m2	
3.29	ŁAZIENKA	2,26	m2	
3.30	POKÓJ	14,02	m2	
3.31	ŁAZIENKA	2,55	m2	
3.32	POKÓJ	13,48	m2	
3.33	ŁAZIENKA	2,30	m2	
3.34	POKÓJ	13,71	m2	
3.35	ŁAZIENKA	2,56	m2	
3.36	KLATKA SCHODOWA – BOCZNA	27,49	m2	
3.37	POKÓJ	11,61	m2	
3.38	ŁAZIENKA	2,39	m2	
3.39	POKÓJ	11,86	m2	
3.40	ŁAZIENKA	2,43	m2	
3.41	POKÓJ	12,26	m2	
3.42	ŁAZIENKA	2,43	m2	
3.43	POKÓJ	11,36	m2	
3.44	ŁAZIENKA	2,43	m2	
3.45	POKÓJ	11,72	m2	
3.46	ŁAZIENKA	2,43	m2	
3.47	POKÓJ	11,82	m2	
3.48	ŁAZIENKA	2,43	m2	
3.49	POKÓJ	11,53	m2	
3.50	ŁAZIENKA	2,43	m2	
3.51	POKÓJ	11,97	m2	
3.52	ŁAZIENKA	2,33	m2	
3.53	POM. SOCJALNE	10,54	m2	
3.54	WC	1,63	m2	
		548,22	m2	

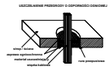

UWAGI:

Czujki montować na suffitach pomieszczeń, w odległości co najmniej 0,5m od opraw oświetleniowych, ścian i podciągów, oraz minimum 1,5m od wlotów i wylotów wentylacyjnych. Jeżeli w pomieszczeniu występują podciągi, belki lub kanały wentylacyjne w odległości mniejszej niż 15 cm od stropu, to odległość czujki od nich nie powinna być mniejsza niż 0,5 m. Wskaźniki zadziałania dla czujek zamontowanych nad suffitem podwieszonym zainstalować bezpośrednio pod nimi na suficie podwieszonym. Zasilacze, moduły, adaptery linii bocznej oraz sygnalizatory zamontować na ścianach pod suffitami, w odległości nie mniejszej niż 15cm od suffitu. Przyciski ROP zainstalować na ścianach na wysokości ok. 1,5m od podłoża i min. 0,5m od innych przycisków.

Przepusty:
Przy przejściach przez ściany i stropy stanowiące granice stref pożarowych o odporności ogniowej, przejście kabli należy uszczelnić zaprawą lub masą ogniodpporną o odporności ogniowej przegrody. Barierę ogniodpporną wykonać po instalacji wszystkich kabli. Kanał kablowy należy uszczelnić przy pomocy materiału uszczelniającego, oraz zastosować materiał ogniochronny posiadający atest ITB oraz PZH. Pozostałe przejścia przez przegrody budowlane wykonać w przepustach rurowych PCV
i uszczelnić materiałem izolacyjnym nie gorszym niż materiał, z którego jest wykonana przegroda budowlana.

LEGENDA:

- UTA — Urządzenie Transmisji Alarmów
- CSP — Centrala Sygnalizacji Pożaru
- Czujka optyczna dymu
- Czujka dymu umieszczona nad sufitem podwieszanym ze wskaźnikiem zadziałania
- Czujka optyczna dymu dla systemu oddymiania
- Czujka optyczno-temperaturowa dymu
- Ręczny ostrzegacz pożaru
- EKS1 — Element kontrolno-sterujacy 2wej/2wyj
- EKS2 — Element kontrolno-sterujacy 0wej/4wyj
- Sygnalizator opt-akus SA-K7N
- Czujka dymu w osłonie kanałowej
- Z — Zasilacz buforowany 24V/5A
- COD1 — Centrala Systemu Oddymiania
- Ręczny Przycisk Oddymiania
- Siłownik klapy dymowej/okna oddymiającego
- Siłownik drzwiowy z konsolą
- Zamek elektromotoryczny
- MZ — Moduł zamek elektromotorycznego
- Łącznik bistabilny
- Rewizja systemowa w suficie podwieszonym pełnym g-k

Okablowanie:
- YnTKSYekw 1x2x0,8
- HTKSH PH90 1x2x1,4
- HTKSHekw PH90 3x2x0,8
- HDGs 3x1,5
- HDGszo 3x1,5

Przebicie międzykondygnacyjne

1/1
- nr elementu
- nr linii dozorowej

S1/4
- nr sygnalizatora
- nr linii sygnalizacyjnej

Nazwa rysunku:	ROZMIESZCZENIE ELEMENTÓW INSTALACJI - RZUT PIĘTRO III		
Obiekt:	Sanatorium Uzdrowiskowe „PLON” Sp. z o.o. 38-610 Polańczyk, ul. Zdrojowa 32		CERBEX sp. z o.o. 38-400 KROSNO ul. LWOWSKA 14 tel: 0-13 436-83-99
Opracował:	mgr inż. Piotr Farbaniec		Tytuł projektu: INSTALACJA SYSTEMU SYGNALIZACJI POŻARU I STEROWANIA ODDYMIANIEM KLATEK SCHODOWYCH
Projektował :	mgr inż. Tadeusz Zygmunt	upr. nr A-649-1/83	
Nr projektu: CX/45/20	Nr rysunku: 05	Data: 10.2020	Branża: ELEKTRYCZNA
			Skala: 1:150
			Faza projektu: PROJEKT WYKONAWCZY

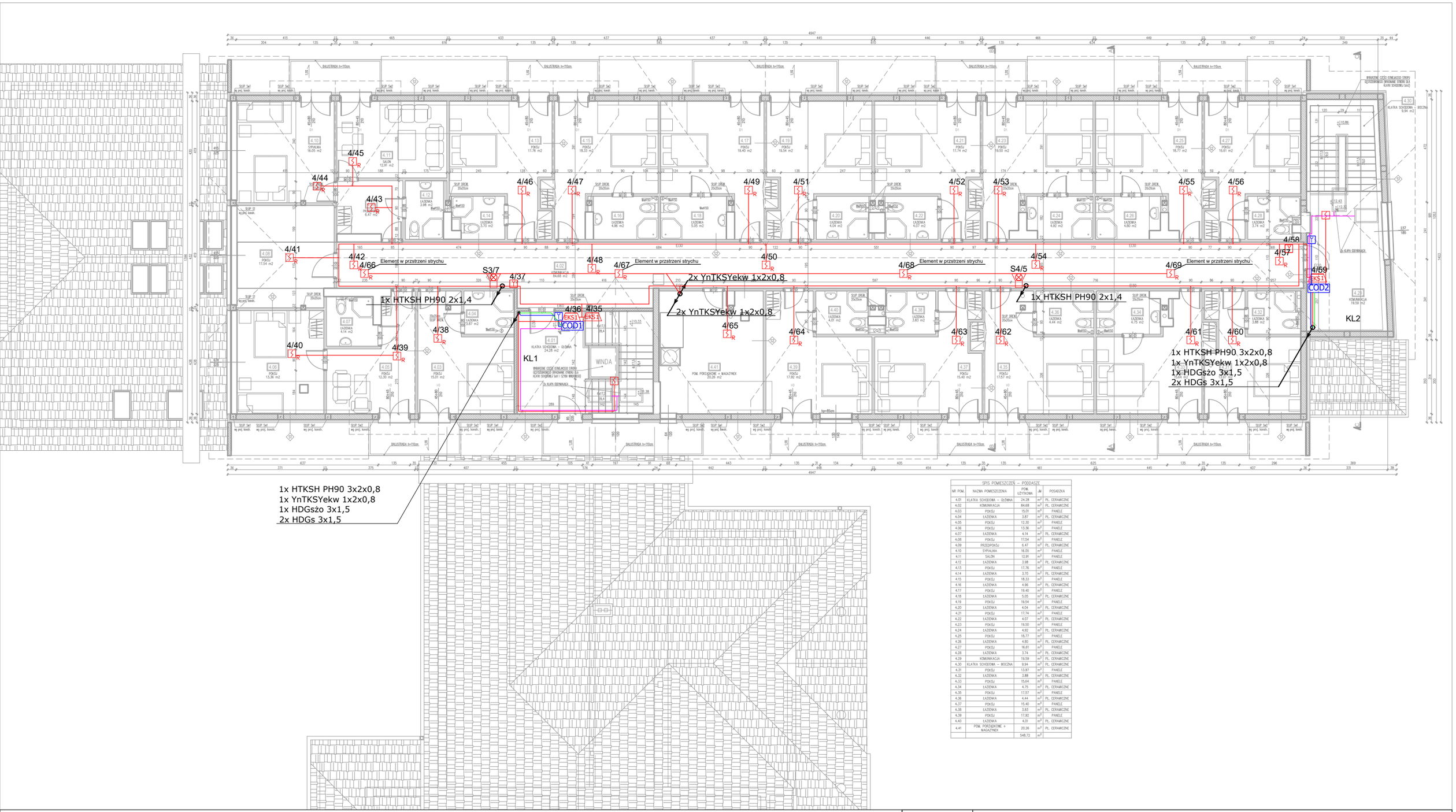

SPIS POMIESZCZEŃ – PODDASZE

NR POM.	NAZWA POMESZCZENIA	POW. UŻYTKOWA	JM	POSADZKA
4.01	KLATKA SCHODOWA – GŁÓWNA	24.28	m²	PŁ. CERAMICZNE
4.02	KOMUNIKACJA	84.68	m²	PŁ. CERAMICZNE
4.03	POKÓJ	15.01	m²	PANELE
4.04	ŁAZIENKA	3.87	m²	PŁ. CERAMICZNE
4.05	POKÓJ	12.30	m²	PANELE
4.06	POKÓJ	13.36	m²	PANELE
4.07	ŁAZIENKA	4.14	m²	PŁ. CERAMICZNE
4.08	POKÓJ	17.54	m²	PANELE
4.09	PRZEDPOKÓJ	6.47	m²	PŁ. CERAMICZNE
4.10	SYPIALNIA	16.05	m²	PANELE
4.11	SALON	12.91	m²	PANELE
4.12	ŁAZIENKA	3.98	m²	PŁ. CERAMICZNE
4.13	POKÓJ	17.76	m²	PANELE
4.14	ŁAZIENKA	3.70	m²	PŁ. CERAMICZNE
4.15	POKÓJ	18.33	m²	PANELE
4.16	ŁAZIENKA	4.96	m²	PŁ. CERAMICZNE
4.17	POKÓJ	19.40	m²	PANELE
4.18	ŁAZIENKA	5.05	m²	PŁ. CERAMICZNE
4.19	POKÓJ	19.54	m²	PANELE
4.20	ŁAZIENKA	4.04	m²	PŁ. CERAMICZNE
4.21	POKÓJ	17.74	m²	PANELE
4.22	ŁAZIENKA	4.07	m²	PŁ. CERAMICZNE
4.23	POKÓJ	19.50	m²	PANELE
4.24	ŁAZIENKA	4.92	m²	PŁ. CERAMICZNE
4.25	POKÓJ	18.77	m²	PANELE
4.26	ŁAZIENKA	4.80	m²	PŁ. CERAMICZNE
4.27	POKÓJ	16.61	m²	PANELE
4.28	ŁAZIENKA	3.74	m²	PŁ. CERAMICZNE
4.29	KOMUNIKACJA	19.59	m²	PŁ. CERAMICZNE
4.30	KLATKA SCHODOWA – BOCZNA	9.94	m²	PŁ. CERAMICZNE
4.31	POKÓJ	13.97	m²	PANELE
4.32	ŁAZIENKA	3.88	m²	PŁ. CERAMICZNE
4.33	POKÓJ	15.64	m²	PANELE
4.34	ŁAZIENKA	4.75	m²	PŁ. CERAMICZNE
4.35	POKÓJ	17.57	m²	PANELE
4.36	ŁAZIENKA	4.44	m²	PŁ. CERAMICZNE
4.37	POKÓJ	15.40	m²	PANELE
4.38	ŁAZIENKA	3.83	m²	PŁ. CERAMICZNE
4.39	POKÓJ	17.92	m²	PANELE
4.40	ŁAZIENKA	4.01	m²	PŁ. CERAMICZNE
4.41	POM. PORZĄDKOWE + MAGAZYNEK	20.26	m²	PŁ. CERAMICZNE
		548.72	m²	

USZCZELNIANIE PRZEBICIOWYCH O-DOPOWIEDZI O-DNIOWEJ

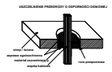

UWAGI:

Czujki montować na suffitach pomieszczeń, w odległości co najmniej 0,5m od oprawa oświetleniowych, ścian i podciągów, oraz minimum 1,5m od wlotów i wylotów wentylacyjnych. Jeżeli w pomieszczeniu występują podciągi, belki lub kanały wentylacyjne w odległości mniejszej niż 15 cm od stropu, to odległość czujki od nich nie powinna być mniejsza niż 0,5 m. Wskaźniki zadziałania dla czujek zamontowanych nad suffitem podwieszonym zainstalować bezpośrednio pod nimi na suficie podwieszonym. Zasilacze, moduły, adaptery linii bocznej oraz sygnalizatory zamontować na ścianach pod suffitami, w odległości nie mniejszej niż 15cm od suffitu. Przyciski ROP zainstalować na ścianach na wysokości ok. 1,5m od podłoża i min. 0,5m od innych przycisków.

Przepusty:
Przy przejściach przez ściany i stropy stanowiące granice stref pożarowych o odporności ogniowej, przejście kabli należy uszczelnić zaprawą lub mają ogniodporną o odporności ogniowej przaprody. Barierę ogniodporną wykonać po instalacji wszystkich kabli. Kanał kablowy należy uszczelnić przy pomocy materiału uszczelniającego, oraz zastosować materiał ogniochronny posiadający atest ITB oraz PZH. Pozostałe przejścia przez przegrody budowlane wykonać w przepustach rurowych PCV
i uszczelnić materiałem izolacyjnym nie gorszym niż materiał, z którego jest wykonana przegroda budowlana.

LEGENDA:

- UTA — Urządzenie Transmisji Alarmów
- CSP — Centrala Sygnalizacji Pożaru
- Czujka optyczna dymu
- Czujka dymu umieszczona nad sufitem podwieszanym ze wskaźnikiem zadziałania
- Czujka optyczna dymu dla systemu oddymiania
- Czujka optyczno-temperaturowa dymu
- Ręczny ostrzegacz pożaru
- EKS1 — Element kontrolno-sterujacy 2wej/2wyj
- EKS2 — Element kontrolno-sterujacy 0wej/4wyj
- Sygnalizator opt-akus SA-K7N
- Czujka dymu w osłonie kanałowej
- Z — Zasilacz buforowany 24V/5A
- COD1 — Centrala Systemu Oddymiania
- Y — Ręczny Przycisk Oddymiania
- Siłownik klapy dymowej/okna oddymiającego
- D — Siłownik drzwiowy z konsolą
- Z — Zamek elektromotoryczny
- MZ — Moduł zamek elektromotorycznego
- Łącznik bistabilny
- Rewizja systemowa w suficie podwieszonym pełnym g-k

Okablowanie:
- YnTKSYekw 1x2x0,8
- HTKSH PH90 1x2x1,4
- HTKSHekw PH90 3x2x0,8
- HDGs 3x1,5
- HDGszo 3x1,5

Przebicie międzykondygnacyjne

1/1
- nr elementu
- nr linii dozorowej

S1/4
- nr sygnalizatora
- nr linii sygnalizacyjnej

Nazwa rysunku:	**ROZMIESZCZENIE ELEMENTÓW INSTALACJI - RZUT PODDASZA**
Obiekt:	Sanatorium Uzdrowiskowe „PLON” Sp. z o.o. 38-610 Polańczyk, ul. Zdrojowa 32

CERBEX sp. z o.o.
38-400 KROSNO ul. LWOWSKA 14
tel: 0-13 436-83-99

Opracował: mgr inż. Piotr Farbaniec			Tytuł projektu: **INSTALACJA SYSTEMU SYGNALIZACJI POŻARU I STEROWANIA ODDYMIANIEM KLATEK SCHODOWYCH**
Projektował: mgr inż. Tadeusz Zygmunt		upr. nr A-649-1/83	
Nr projektu CX/45/20	Nr rysunku 06	Data 10.2020	Branża ELEKTRYCZNA
			Skala: 1:150
			Faza projektu **PROJEKT WYKONAWCZY**

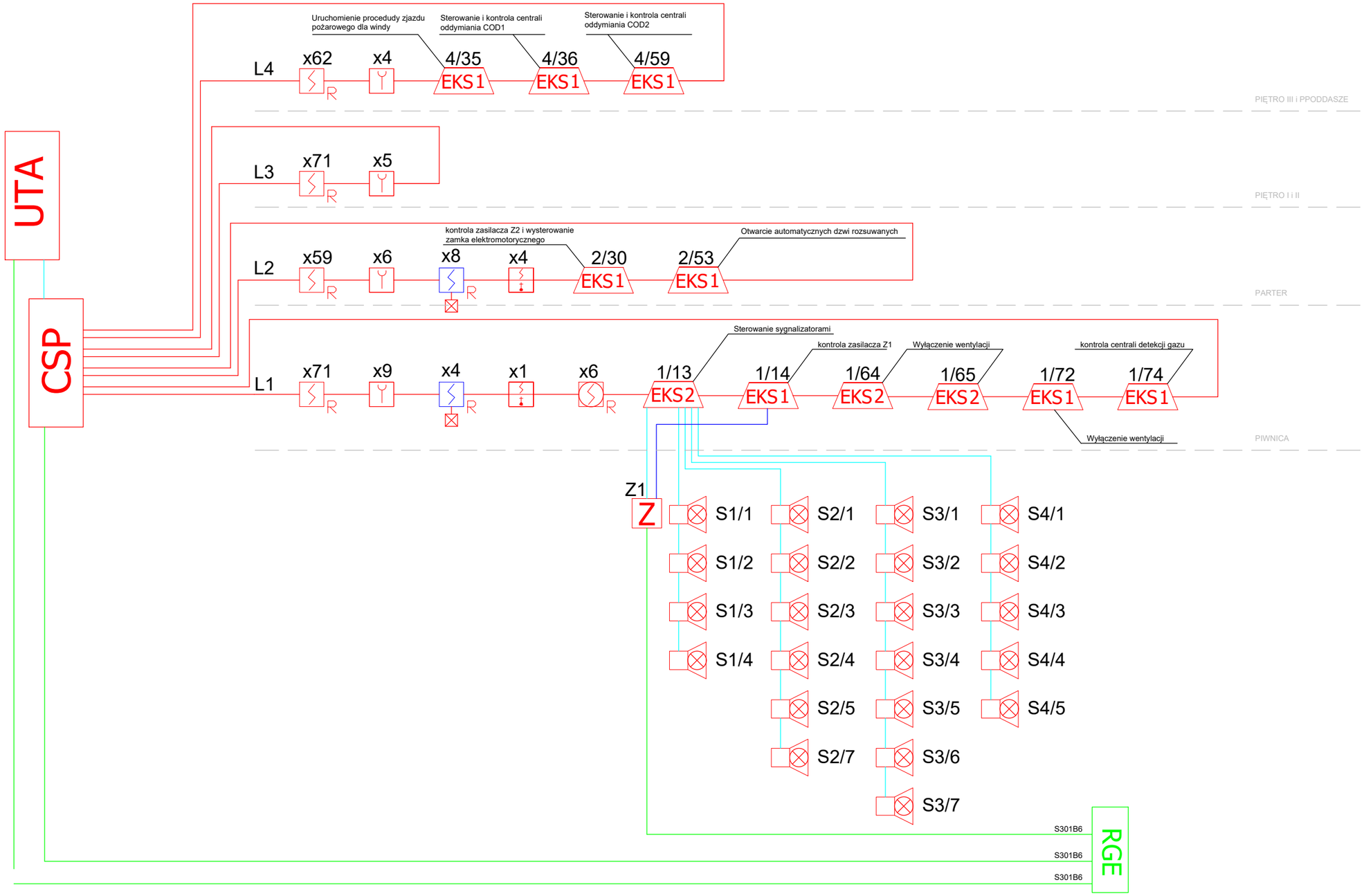

UWAGI:

Czujki montować na sufitach pomieszczeń, w odległości co najmniej 0,5m od oprawa oświetleniowych, ścian i podciągów, oraz minimum 1,5m od wlotów i wylotów wentylacyjnych. Jeżeli w pomieszczeniu występują podciągi, belki lub kanały wentylacyjne w odległości mniejszej niż 15 cm od stropu, to odległość czujki od nich nie powinna być mniejsza niż 0,5 m. Wskaźnik zadziałania dla czujek zamontowanych nad sufitem podwieszonym zainstalować bezpośrednio pod nimi na suficie podwieszonym. Zasilacze, moduły, adaptery linii bocznej oraz sygnalizatory zamontować na ścianach pod sufitami, w odległości nie mniejszej niż 15cm od sufitu. Przyciski ROP zainstalować na ścianach na wysokości ok. 1,5m od podłoża i min. 0,5m od innych przycisków.

Przepusty:
Przy przejściach przez ściany i stropy stanowiące granice stref pożarowych o odporności ogniowej, przejścia kabli należy uszczelnić zaprawą lub masą ogniodporną o odporności ogniowej przegrody. Barierę ogniodporną wykonać po instalacji wszystkich kabli. Kanał kablowy należy uszczelnić przy pomocy materiału uszczelniającego, oraz zabezpieczyć materiał ogniochronny posiadający atest ITB oraz PZH. Pozostałe przejścia przez przegrody budowlane wykonać w przepustach rurowych PCV
i uszczelnić materiałem izolacyjnym nie gorszym niż materiał, z którego jest wykonana przegroda budowlana.

LEGENDA:

- UTA — Urządzenie Transmisji Alarmów
- CSP — Centrala Sygnalizacji Pożaru
- Czujka optyczna dymu
- Czujka dymu umieszczona nad sufitem podwieszanym ze wskaźnikiem zadziałania
- Czujka optyczna dymu dla systemu oddymiania
- Czujka optyczno-temperaturowa dymu
- Ręczny ostrzegacz pożaru
- EKS1 — Element kontrolno-sterujacy 2wej/2wyj
- EKS2 — Element kontrolno-sterujacy 0wej/4wyj
- Sygnalizator opt-akus SA-K7N
- Czujka dymu w osłonie kanałowej
- Z — Zasilacz buforowany 24V/5A
- COD1 — Centrala Systemu Oddymiania
- Ręczny Przycisk Oddymiania
- Siłownik klapy dymowej/okna oddymiającego
- Siłownik drzwiowy z konsolą
- Zamek elektromotoryczny
- MZ — Moduł zamek elektromotorycznego
- Łącznik bistabilny
- Rewizja systemowa w suficie podwieszonym pełnym g-k

Okablowanie:
- YnTKSYekw 1x2x0,8
- HTKSH PH90 1x2x1,4
- HTKSHekw PH90 3x2x0,8
- HDGs 3x1,5
- HDGszo 3x1,5

Przebicie międzykondygnacyjne

1/1
- nr elementu
- nr linii dozorowej

S1/4
- nr sygnalizatora
- nr linii sygnalizacyjnej

Nazwa rysunku:	**SCHEMAT BLOKOWY INSTALACJI SSP**		
Obiekt:	Sanatorium Uzdrowiskowe „PLON" Sp. z o.o. 38-610 Polańczyk, ul. Zdrojowa 32		CERBEX sp. z o.o. 38-400 KROSNO ul. LWOWSKA 14 tel: 0-13 436-83-99
Opracował:	mgr inż. Piotr Farbaniec		Tytuł projektu: **INSTALACJA SYSTEMU SYGNALIZACJI POŻARU I STEROWANIA ODDYMIANIEM KLATEK SCHODOWYCH**
Projektował:	mgr inż. Tadeusz Zygmunt	upr. nr A-649-1/83	
Nr projektu: CX/45/20	Nr rysunku: 07	Data: 10.2020	Branża: ELEKTRYCZNA
			Skala: b/s
			Faza projektu: **PROJEKT WYKONAWCZY**

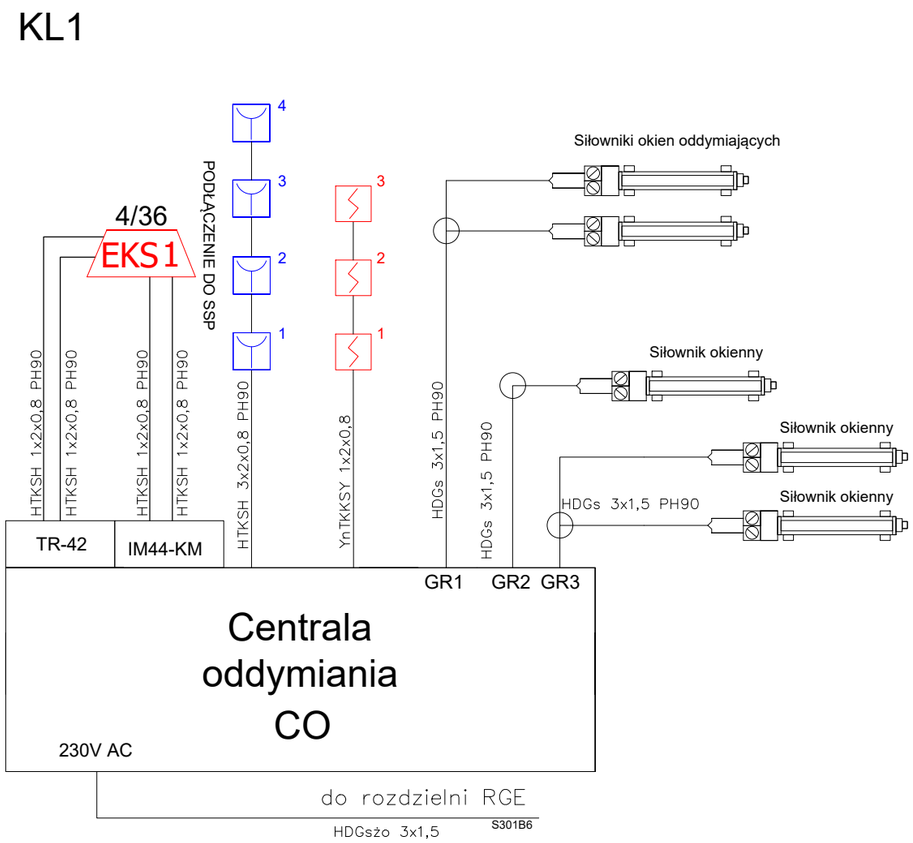

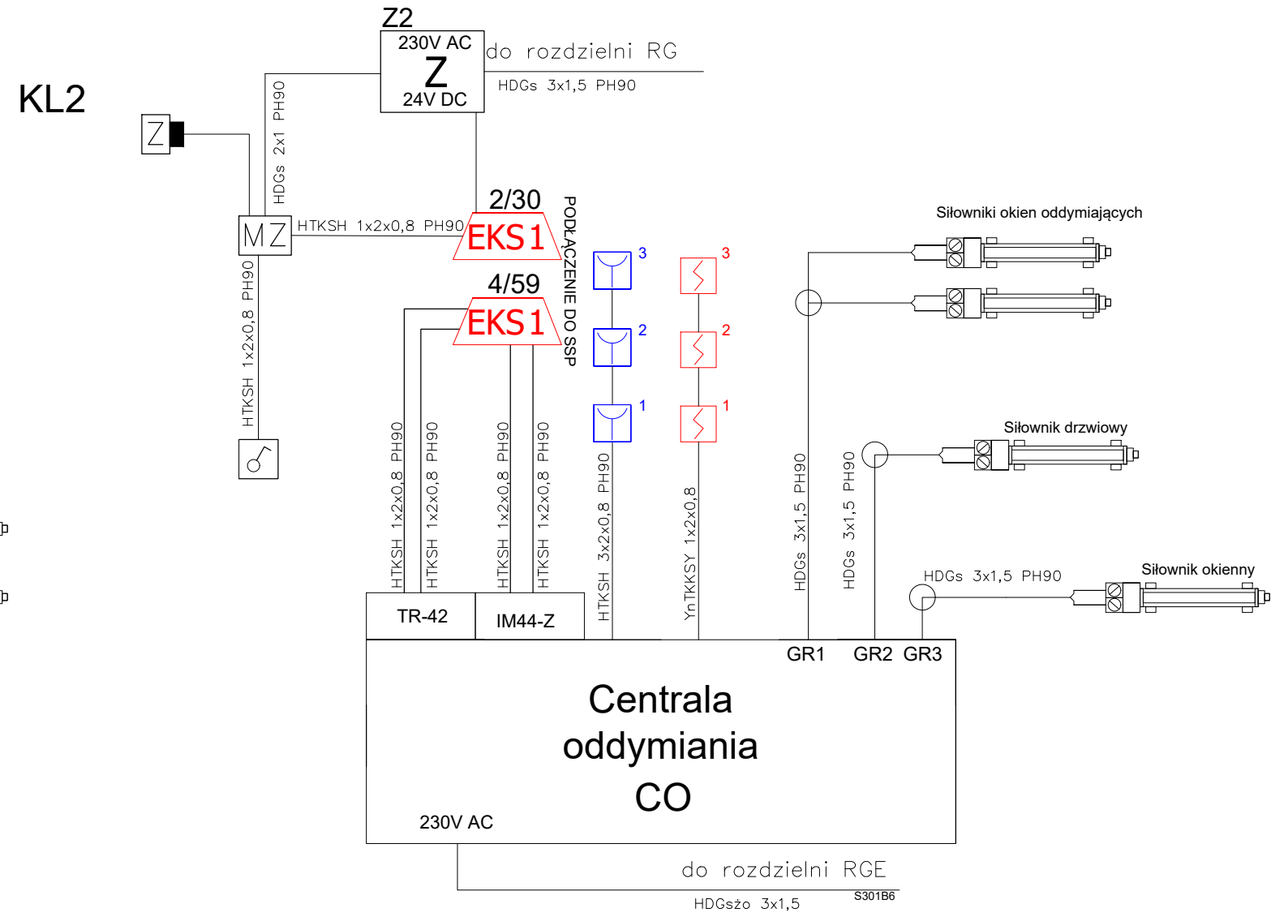

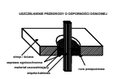
USZCZELNIANIE PRZEBICIOWE (U.DOPOMOŻNICZO-OGNIOWE)
Kanał wentylacyjny
Przebicie instalacyjne
Kanał wentylacyjny
Przebicie instalacyjne
Kanał wentylacyjny
Przebicie instalacyjne